gruppofesta

TEL. 0835 388537
info@gruppofesta.it
www.gruppofesta.it

MAGNI
TELESCOPIC HANDLERS

RTH 6.26

EDILIZIA

LOGISTICA

EVENTI E CINEMA

FORESTALE



gruppofesta

TEL. 0835 388537
info@gruppofesta.it
www.gruppofesta.it



gruppofesta

TEL. 0835 388537
info@gruppofesta.it
www.gruppofesta.it

RTH 6.26

DIMENSIONI (mm)

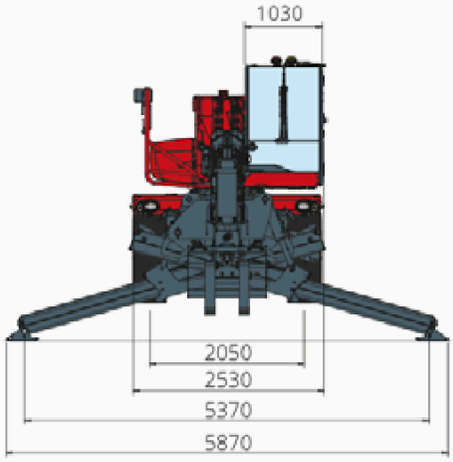

Vista **FRONTALE**

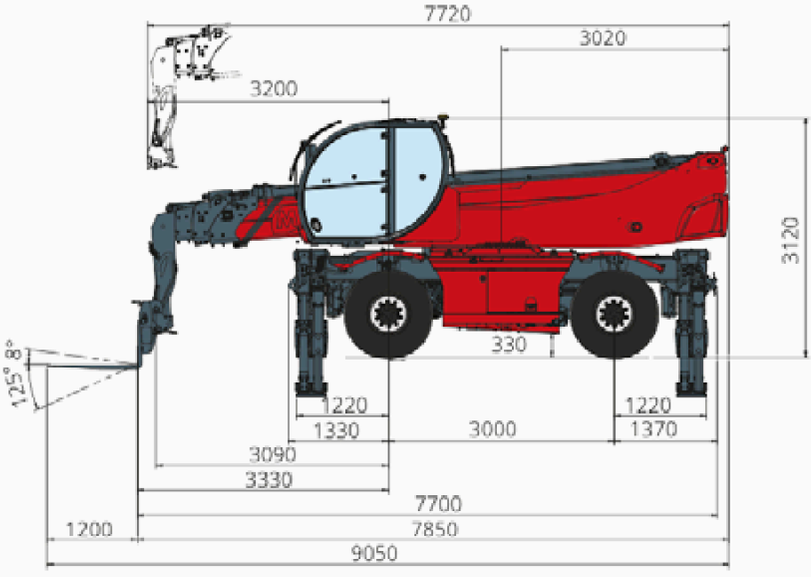

Vista **LATERALE**

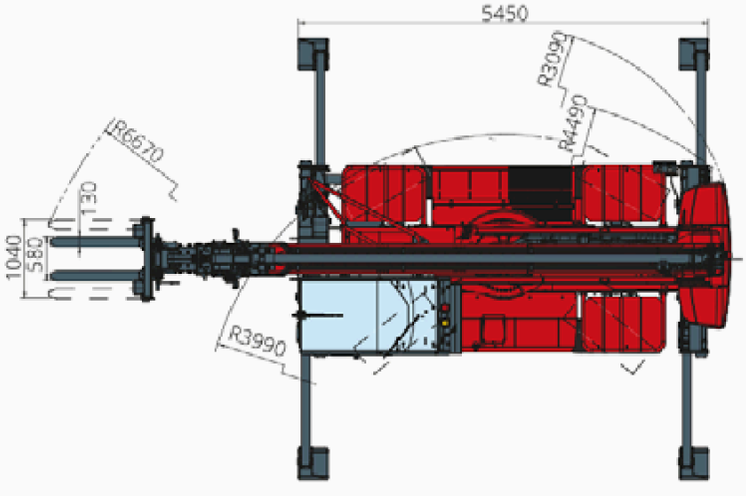

Vista **ZENITALE**

gruppofesta

TEL. 0835 388537
info@gruppofesta.it
www.gruppofesta.it

Diagramma portate con
STABILIZZATORI ESTESI 360°
ATT-03-004

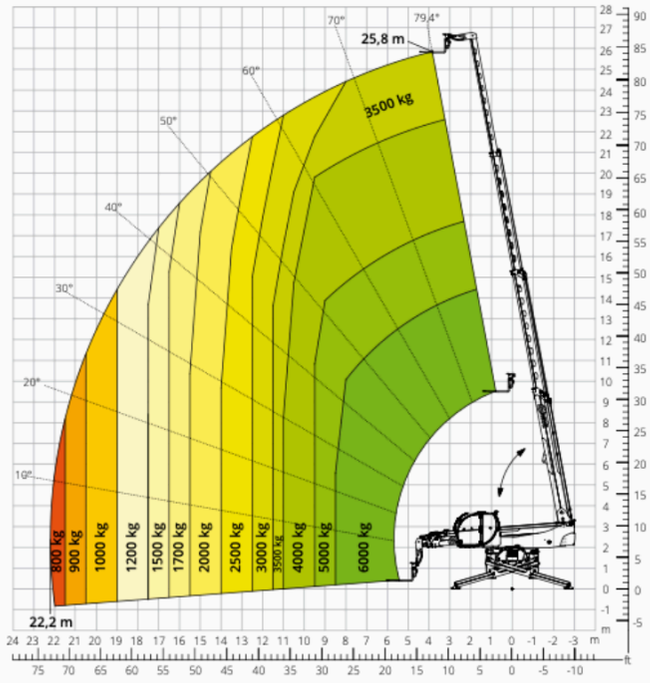

Diagramma portate
FRONTALE SU PNEUMATICI
ATT-03-004

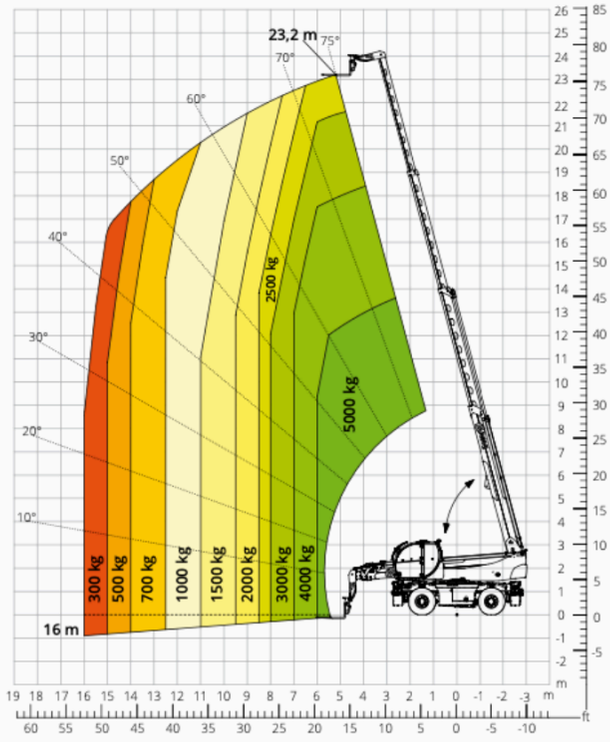

Diagramma portate con
ARGANO 3.500 kg
ATT - 02 - 002

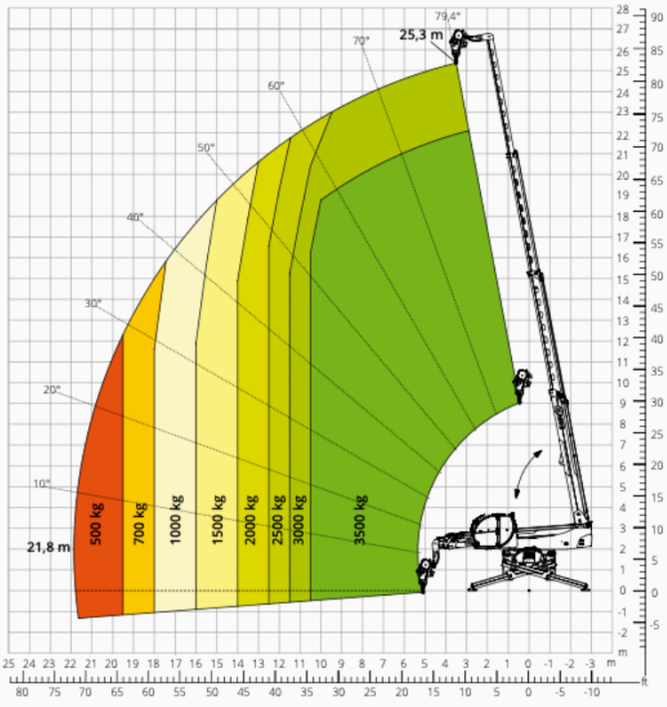

Diagramma portate con
ARGANO 6.000 kg
ATT - 02 - 004

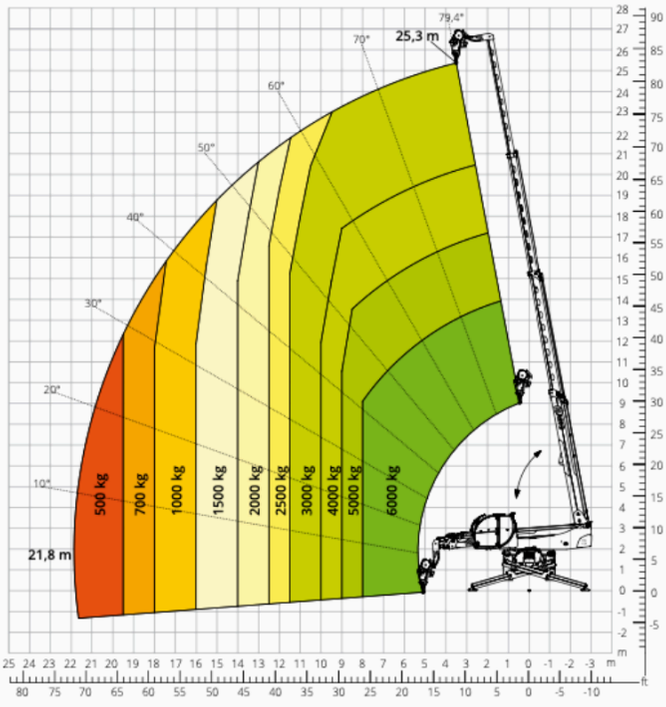

gruppofesta
TEL. 0835 388537
info@gruppofesta.it
www.gruppofesta.it

Diagramma portate con
BRACCETTO TRALICCIATO CON ARGANO 1.500 kg
ATT - 04 - 011

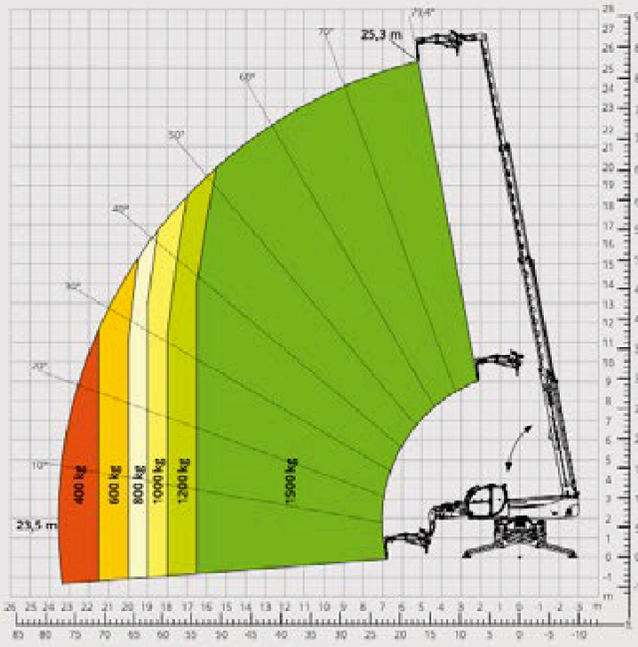

Diagramma portate con
BRACCETTO TRALICCIATO CON ARGANO 2.000 kg
ATT - 04 - 015

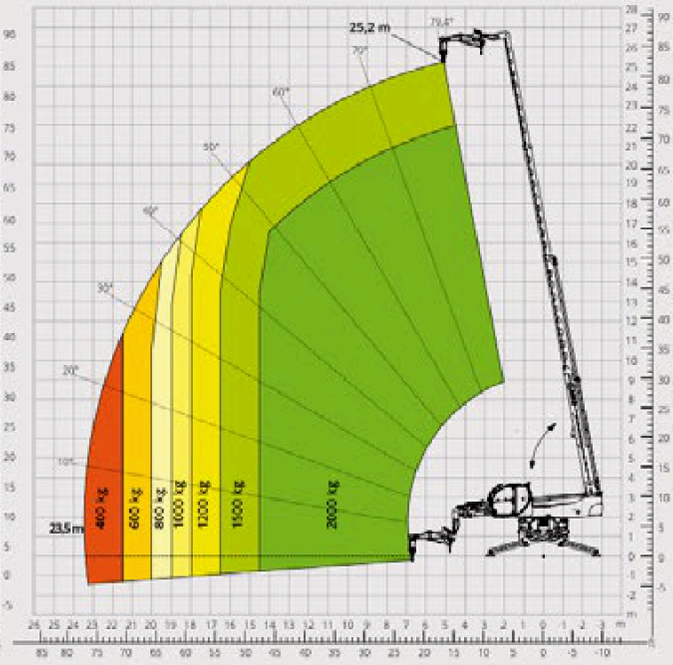

Diagramma portate con
BRACCETTO TRALICCIATO CON ARGANO 3.000 kg
ATT - 04 - 019

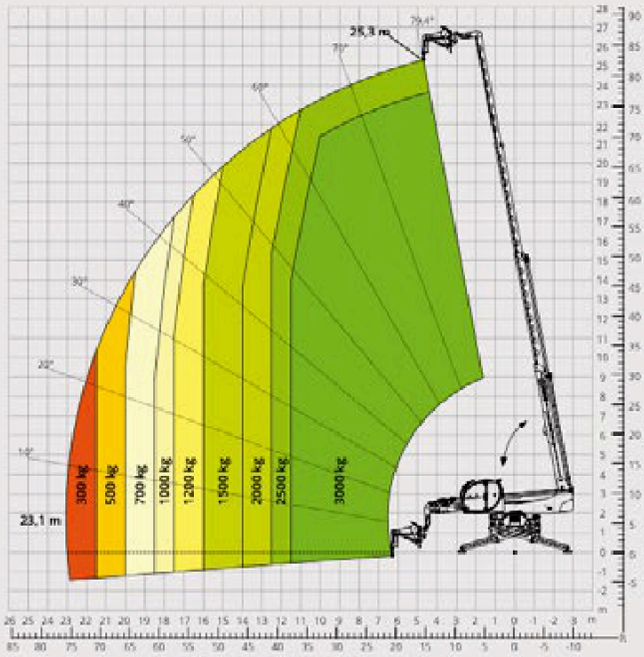

Diagramma portate con
BRACCETTO SCATOLATO 2.000 kg
ATT - 04 - 013

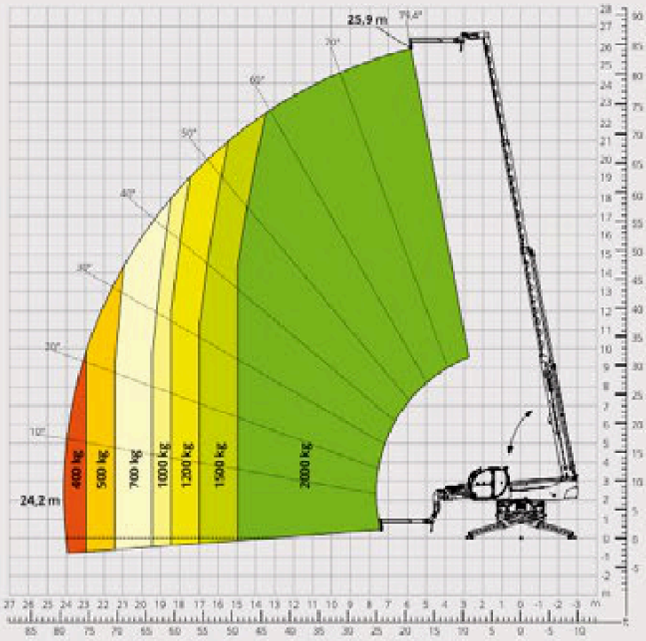

gruppofesta

TEL. 0835 388537
info@gruppofesta.it
www.gruppofesta.it

Diagramma portate con
GANCIO 6.000 kg
ATT - 05 - 001

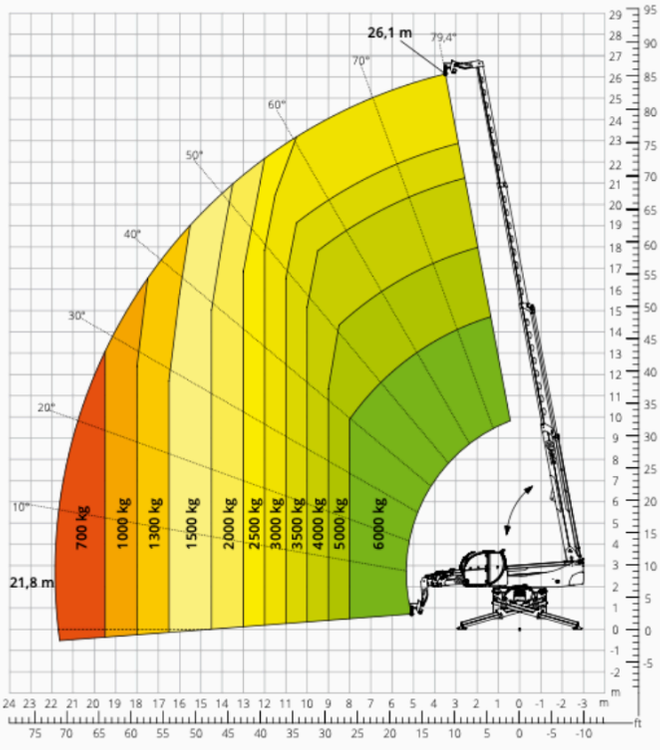

Diagramma portate con
CESTELLO ESTENSIBILE ROTANTE 500 kg
ATT - 01 - 007

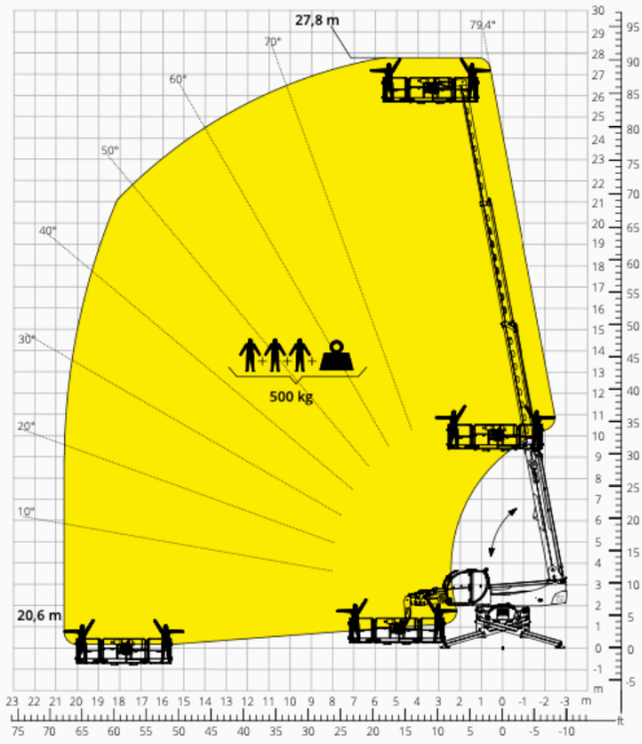

Diagramma portate con
CESTELLO ESTENSIBILE ROTANTE 1.000 kg
ATT - 01 - 016

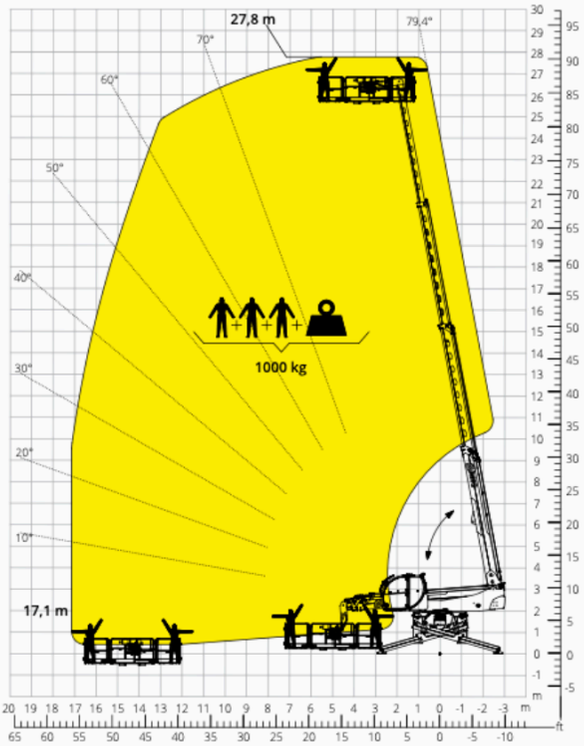

Diagramma portate con
CESTELLO 500 kg CON ARGANO 600 kg
ATT - 01 - 026

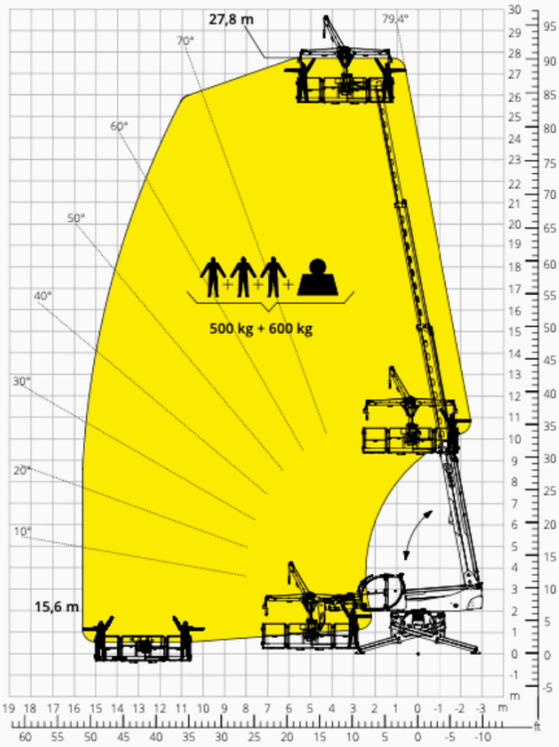

gruppofesta

TEL. 0835 388537
info@gruppofesta.it
www.gruppofesta.it

MAGNI TELESCOPIC HANDLERS

Designazione macchina	Sollevatore telescopico rotativo	RTH 6.26	
	Capacità massima di sollevamento	6.000 kg	
	Altezza massima di sollevamento	25,80 m	
	Sbraccio massimo	22,20 m	
	Rotazione	360° (continua)	
Stabilizzatori	Tipo	Telescopici a forbice	
Motore	Modello	**Deutz TCD 3,6 L4 EDG Stage IIIA**	**Deutz TCD 3,6 L4 Stage V**
	Potenza nominale	100 kW (136 cv) a 2.200 giri/min	
	Coppia massima	500 Nm a 1.600 giri/min	500 Nm a 1.600 giri/min
	Cilindrata	3,6 l	
	Numero cilindri	4 in linea	
	Configurazione motore	Diesel a iniezione diretta turbocompresso	
	Impianto di raffreddamento	Acqua - Intercooler	
Trasmissione	Tipo	Idrostatica	
	Pressione massima	480 bar	
	Cambio	Dropbox a 2 rapporti avanti e indietro	
Assali e freni	Tipo	Assali con riduttori epicicloidali	
	Assale anteriore	Oscillante, sterzante con livellamento +/- 8°	
	Assale posteriore	Oscillante, sterzante con bloccaggio idraulico	
	N. ruote motrici - sterzanti	4WD - 4WS	
	Modalità di sterzata	Frontale/Concentrica/A granchio	
	Freno di servizio	Multidisco a bagno d'olio su assale ant. e post.	
	Freno di stazionamento	Idraulico ad azione negativa su assale anteriore	
	Misure pneumatici	445/65 R22,5	
Prestazioni	Velocità massima di traslazione	40 km/h	
	Pendenza superabile (a vuoto)	35%	
	Raggio di sterzata (alle forche)	6.670 mm	
Masse	Totale a vuoto*	19.600 kg	
	Anteriore a vuoto (braccio retratto e abbassato)*	8.550 kg	
	Posteriore a vuoto (braccio retratto e abbassato)*	11.050 kg	
Capacità serbatoi e impianti	Gasolio	240 l	240 l
	AdBlue	-	10 l
	Olio idraulico	117 l	117 l
	Olio motore	9 l	9 l
	Liquido di raffreddamento	20 l	20 l
Impianto idraulico per movimenti	Tipologia impianti	Load sensing	
	Pompa servizi	A cilindrata variabile	
	Max. portata idraulica	130 l/min	
	Max. portata idraulica testa braccio	75 l/min	
	Pressione max di lavoro	350 bar	
	Distributore per movimenti braccio e torretta	Valvola elettro proporzionale SIL 2	
	Comando movimenti	Doppio Joystick con consenso di manovra integrato	
Conformità normative	2006/42/CE: Direttiva macchine UE 2016/1628: Regolamento UE relativo alle emissioni dei motori stage V EN 1459-X: Relativa alle norme sui requisiti di sicurezza dei carrelli a sbraccio variabile EN 280/EN 280-1/EN 280-2: norme relative alle piattaforme di lavoro mobili elevabili (se disponibili) ROPS/FOPS livello 2: relativo allo standard per la strutture di protezione		

I dati del presente opuscolo sono informativi e possono essere modificati senza preavviso.
Tutte le immagini sono fornite unicamente a scopo illustrativo e potrebbero non rappresentare esattamente il prodotto.
** il peso indicato si riferisce al mezzo a vuoto con allestimento standard e potrebbe variare in base alla configurazione scelta.*

TEL. 0835 388537
info@gruppofesta.it
www.gruppofesta.it

La configurazione standard della macchina include:

CABINA

Sistema “Easy access”
Sedile Premium basculante, con sospensione pneumatica e poggiatesta
Colonna sterzo regolabile
Joypad analogico
Tendina parasole regolabile
Riscaldamento
Aria condizionata
Autoradio FM/AM con USB e connettività Bluetooth
Luci led ambiente
Ingressi USB Type-A e Type-C (5V)

REAL TIME INFORMATION

Schermo touch 12 pollici
MCTS - Software di bordo Magni Combi Touch System
Sistema di riconoscimento automatico delle attrezzature RFID
LMI - Sistema controllo del carico
LLD - Diagrammi di carico in tempo reale
Diagnostica integrata a bordo e da remoto
Camera di retromarcia con vista integrata nell’MCTS

CARATTERISTICHE TECNICHE

Standard Q-fit
Predisposizione per piattaforme portapersone
Sistema avanzato CAN-bus a tre linee
Sistema di autolivellamento per gli stabizzatori
Allineamento automatico ruote anteriori e posteriori
Motore rotazione torretta ad alta precisione by Liebherr
Freno di stazionamento automatico
Staccabatterie meccanico nel vano motore
Impianto elettrico 24V -IP67

SERVIZIO

Sistema di connettività MyMagni by Trackunit (2 anni)
Garanzia 24 mesi o 2000 ore