gruppofesta
TEL. 0835 388537
info@gruppofesta.it
www.gruppofesta.it



DW20

Dumper gommati

Il piccolo con un extra in termini di sicurezza

Lo sterzo integrale idrostatico del DW20 è garanzia di un'ottima trazione e controllo della macchina durante l'intero processo di lavoro. Le impugnature a forma ottimale nelle immediate vicinanze dell'operatore offrono la presa corretta in ciascuna situazione. La macchina è dotata franco fabbrica di sistema monitoraggio dell'inclinazione e del cassone che, abbinato alla funzione Hill Hold e al monitoraggio delle cinture di sicurezza, fanno aumentare la sicurezza ad un nuovo livello. Lo sblocco dell'avviamento opzionale per il monitoraggio della cintura di sicurezza è lungimirante, consentendo l'avviamento della macchina solo dopo che l'operatore si sia seduto e si sia allacciato la cintura di sicurezza.

Punti di forza

- Monitoraggio dell’inclinazione
- Sistema di monitoraggio del cassone
- Motori idraulici sugli assi
- Funzione Hill-Hold
- Dimensioni ridotte

Dati tecnici

idraulica

Pressione idraulica di esercizio	210,0 bar
Pompa idraulica	ZRP
Portata	23,0 l/min
Contenuto del sistema idraulico	31,0 l

Valori meccanici di rendimento

Velocità di marcia	20,0 km/h

Valori meccanici

Lunghezza	3.706,0 mm
Larghezza	1.497,0 mm
Altezza	2.738,0 mm
Carico utile	2.000,0 kg
Cassone	Cassone a scarico girevole
Capacità cassone raso	950,0 l
Capacità cassone colmo	1.280,0 l
Capacità cassone con acqua	700,0 l
Angolo di oscillazione max.	15,0 °
Peso d’esercizio (min.-max.)	1.955,0 - 2.545,0 kg

Motore a scoppio

Raffreddamento	Raffreddamento ad acqua
Modello di motore	Motore diesel
Cilindri	3,0
Cilindrata	1.116,0 cm3
Angolo di inclinazione max.	25,0 °
Tipo di carburante	HVO EN15940
Potenza nominale	18,9 kW
Numero di giri nominale	3.000,0 1/min
Valori limite gas di scarico	EU Stage V
Tensione batteria di avviamento	12,0 V
Produttore del motore	Yanmar
Indicazione del motore	3TNV76-UDWN

Dati caratteristici ambientali

Potenza acustica LWA, garantita	101,0 dB(A)

Carro

Raggio di sterzata	3.800,0 mm
Angolo di piega	36,0 °
Trazione	Motore Piatto ciclico

Le immagini, le attrezzature e i dati mostrati potrebbero differire dal programma di consegna attuale nel vostro paese. Potrebbe essere mostrato allestimento facoltativo, che è soggetti ad un aumento di prezzo. Con riserva di modifiche.

Copyright © 2026 Wacker Neuson SE |

Pompa idraulica	Pompa a pistone assiale
Pressione idraulica di esercizio	470,0 bar
Portata	66,0 l/min

Pneumatici	10.0/75 - 15,3 AS ET-40

Trasporto e stoccaggio

Peso di trasporto	2.034,0 kg

Le immagini, le attrezzature e i dati mostrati potrebbero differire dal programma di consegna attuale nel vostro paese. Potrebbe essere mostrato allestimento facoltativo, che è soggetti ad un aumento di prezzo. Con riserva di modifiche.

Copyright © 2026 Wacker Neuson SE |

Dimensioni

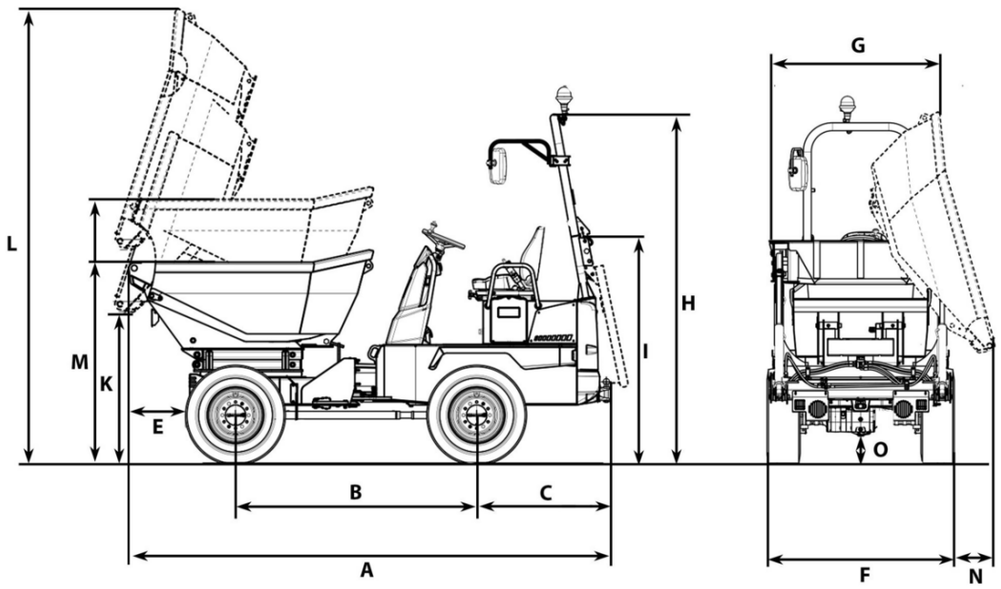

		Cassone a scarico girevole	Salto con punta alta e girevole	Con sistema di autocaricamento
A	Lunghezza complessiva	3.784 mm	3.755 mm	3.813 mm
B	Passo delle ruote	1.882 mm	1.945 mm	
C	Sporgenza posteriore	1.041 mm	1.041 mm	
E	Larghezza di scarico	481 mm	401 mm	457 mm
F	Larghezza veicolo	1.497 mm	1.627 mm	
G	Larghezza cassone	1.482 mm	1.482 mm	1.121 mm
H	Altezza ROPS	2.738 mm	2.757 mm	
I	Altezza ROPS ribaltato	1.873 mm	1.770 mm	
K	Altezza	910 mm	1.174 mm	881 mm
L	Altezza del cassone ribaltato	2.855 mm	3.596 mm	2.862 mm
M	Altezza del cassone	1.404 mm	2.053 mm	1.388 mm
N	Larghezza di scarico laterale	241 mm	162 mm	263 mm

Le immagini, le attrezzature e i dati mostrati potrebbero differire dal programma di consegna attuale nel vostro paese. Potrebbe essere mostrato allestimento facoltativo, che è soggetti ad un aumento di prezzo. Con riserva di modifiche.

Copyright © 2026 Wacker Neuson SE |