gruppofesta

TEL. 0835 388537
info@gruppofesta.it
www.gruppofesta.it



DW60

Dumper gommati

Il gruppo motore preciso per una varietà di usi

Il DW60 è uno dei dumper gommati più grandi di Wacker Neuson. Oltre alle innumerevoli funzioni di sicurezza di base, come il monitoraggio del cassone e dell'inclinazione, offre inoltre l'opzione giusta per usi molto speciali: Che si tratti di pneumatici per tappeti erbosi per proteggere il terreno o di una comoda cabina con riscaldamento del sedile, radio Bluetooth con sistema vivavoce e aria condizionata per l'uso in qualsiasi condizione atmosferica. Il giunto oscillante articolato e la trazione idrostatica lo rendono una macchina da lavoro affidabile con elevata forza di trazione, stabilità e potenza, anche a pieno carico.

Punti di forza

- Funzione Hill-Hold
- Monitoraggio dell’inclinazione
- Motori idraulici sugli assi con modalità ECO automatica
- Monitoraggio delle cinture di sicurezza con abilitazione dell'avviamento
- Active Sense Control

Dati tecnici

idraulica

Pressione idraulica di esercizio	240,0 bar
Pompa idraulica	ZRP
Portata	59,0 l/min
Capacità del serbatoio	64,0 l

Valori meccanici di rendimento

Velocità di marcia	25,0 km/h
Velocità di marcia (Option)	25,0 km/h

Valori meccanici

Lunghezza	4.554,0 mm
Larghezza	2.378,0 mm
Altezza	3.340,0 mm
Peso cabina	4.683,0 kg
Peso ROPS	4.483,0 kg
Carico utile	6.000,0 kg
Cassone	Cassone a scarico frontale
Capacità cassone raso	2.700,0 l
Capacità cassone colmo	3.500,0 l
Capacità cassone con acqua	1.900,0 l
Angolo di oscillazione max.	11,0 °
Peso d’esercizio (min.-max.)	3.799,0 - 4.611,0 kg

Motore a scoppio

Raffreddamento	Raffreddamento ad acqua
Modello di motore	Motore turbodiesel
Cilindri	4,0
Cilindrata	2.200,0 cm3
Angolo di inclinazione max.	20,0 °
Tipo di carburante	HVO EN15940
Potenza nominale	44,5 kW
Numero di giri nominale	2.300,0 1/min
Valori limite gas di scarico	EU Stage V
Tensione batteria di avviamento	12,0 V
Produttore del motore	Deutz
Indicazione del motore	TD 2.2 L3

Dati caratteristici ambientali

Potenza acustica LWA, garantita	101,0 dB(A)

Carro

Raggio di sterzata	5.125,0 mm
Angolo di piega	29,0 °
Trazione	4WD idrostatica

Le immagini, le attrezzature e i dati mostrati potrebbero differire dal programma di consegna attuale nel vostro paese. Potrebbe essere mostrato allestimento facoltativo, che è soggetti ad un aumento di prezzo. Con riserva di modifiche.

Copyright © 2026 Wacker Neuson SE |

Pompa idraulica	Pompa a pistone assiale	Portata	152,0 l/min
Pressione idraulica di esercizio	450,0 bar	Pneumatici	405/70-20

Le immagini, le attrezzature e i dati mostrati potrebbero differire dal programma di consegna attuale nel vostro paese. Potrebbe essere mostrato allestimento facoltativo, che è soggetti ad un aumento di prezzo. Con riserva di modifiche.

Copyright © 2026 Wacker Neuson SE |

Motori disponibili

55,4 kW Motore diesel (Stage 5)

Raffreddamento	Raffreddamento ad acqua
Modello di motore	Mot. turbod. con aria alim.
Cilindri	4
Cilindrata	2.925 cm3
Potenza nominale	55,4 kW
Numero di giri nominale	2.300 1/min
Tensione batteria di avviamento	12 µg/l
Produttore del motore	Deutz
Indicazione del motore	TD2.9 L4
Corsa	110 mlai
Alesaggio	92 mlai

44,5 kW Motore diesel (Stage 5)

Raffreddamento	Raffreddamento ad acqua
Modello di motore	Motore turbodiesel
Cilindri	4
Cilindrata	2.200 cm3
Potenza nominale	44,5 kW
Numero di giri nominale	2.300 1/min
Tensione batteria di avviamento	12 µg/l
Produttore del motore	Deutz
Indicazione del motore	TD 2.2 L3

Le immagini, le attrezzature e i dati mostrati potrebbero differire dal programma di consegna attuale nel vostro paese. Potrebbe essere mostrato allestimento facoltativo, che è soggetti ad un aumento di prezzo. Con riserva di modifiche.

Copyright © 2026 Wacker Neuson SE |

Dimensioni

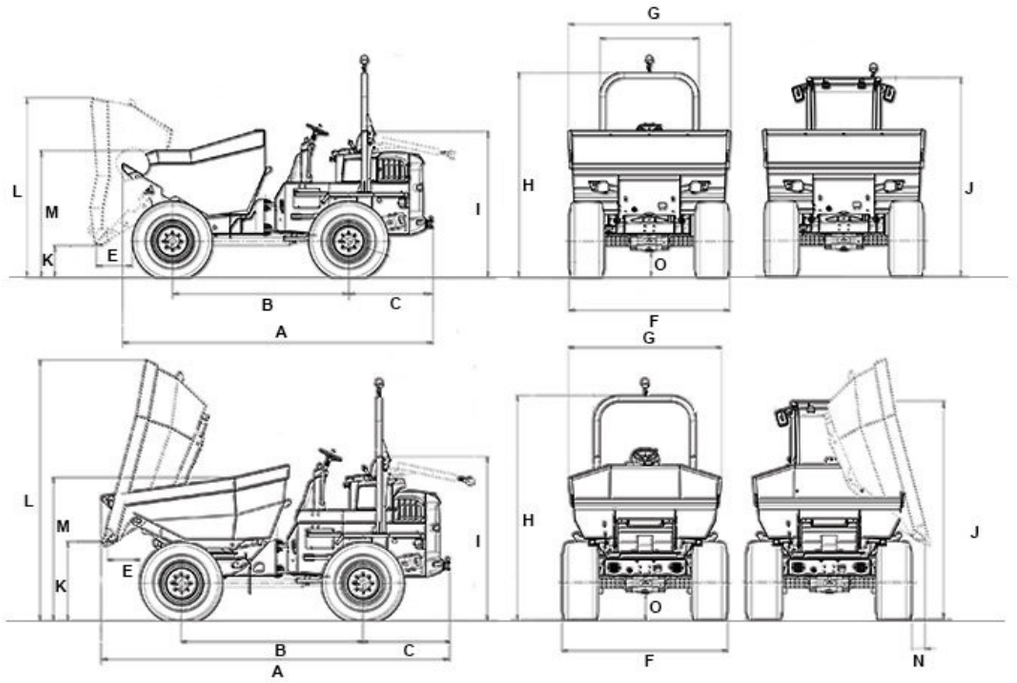

		Cassone a scarico frontale	Cassone a scarico girevole	Cassone corto per il ribaltamento
A	Lunghezza complessiva	4.554 mm	4.806 mm	4.744 mm
B	Passo delle ruote	2.485 mm	2.485 mm	2.485 mm
C	Sporgenza posteriore	1.263 mm	1.263 mm	1.263 mm
E	Larghezza di scarico	565 mm	456 mm	446 mm
F	Larghezza veicolo	2.230 mm	2.230 mm	2.230 mm
G	Larghezza cassone	2.328 mm	2.217 mm	2.218 mm
H	Altezza ROPS	3.240 mm	3.258 mm	3.258 mm
I	Altezza ROPS ribaltato	2.591 mm	2.591 mm	2.591 mm
J	Altezza con cabina	2.999 mm	2.999 mm	2.999 mm
K	Altezza di scarico max.	384 mm	1.100 mm	1.153 mm
L	Altezza del cassone ribaltato	2.417 mm	3.639 mm	3.639 mm
M	Altezza del cassone	1.828 mm	1.837 mm	1.830 mm
N	Larghezza di scarico laterale		227,5 mm	227,5 mm
O	Distanza da terra	378 mm	378 mm	378 mm

Le immagini, le attrezzature e i dati mostrati potrebbero differire dal programma di consegna attuale nel vostro paese. Potrebbe essere mostrato allestimento facoltativo, che è soggetti ad un aumento di prezzo. Con riserva di modifiche.

Copyright © 2026 Wacker Neuson SE |